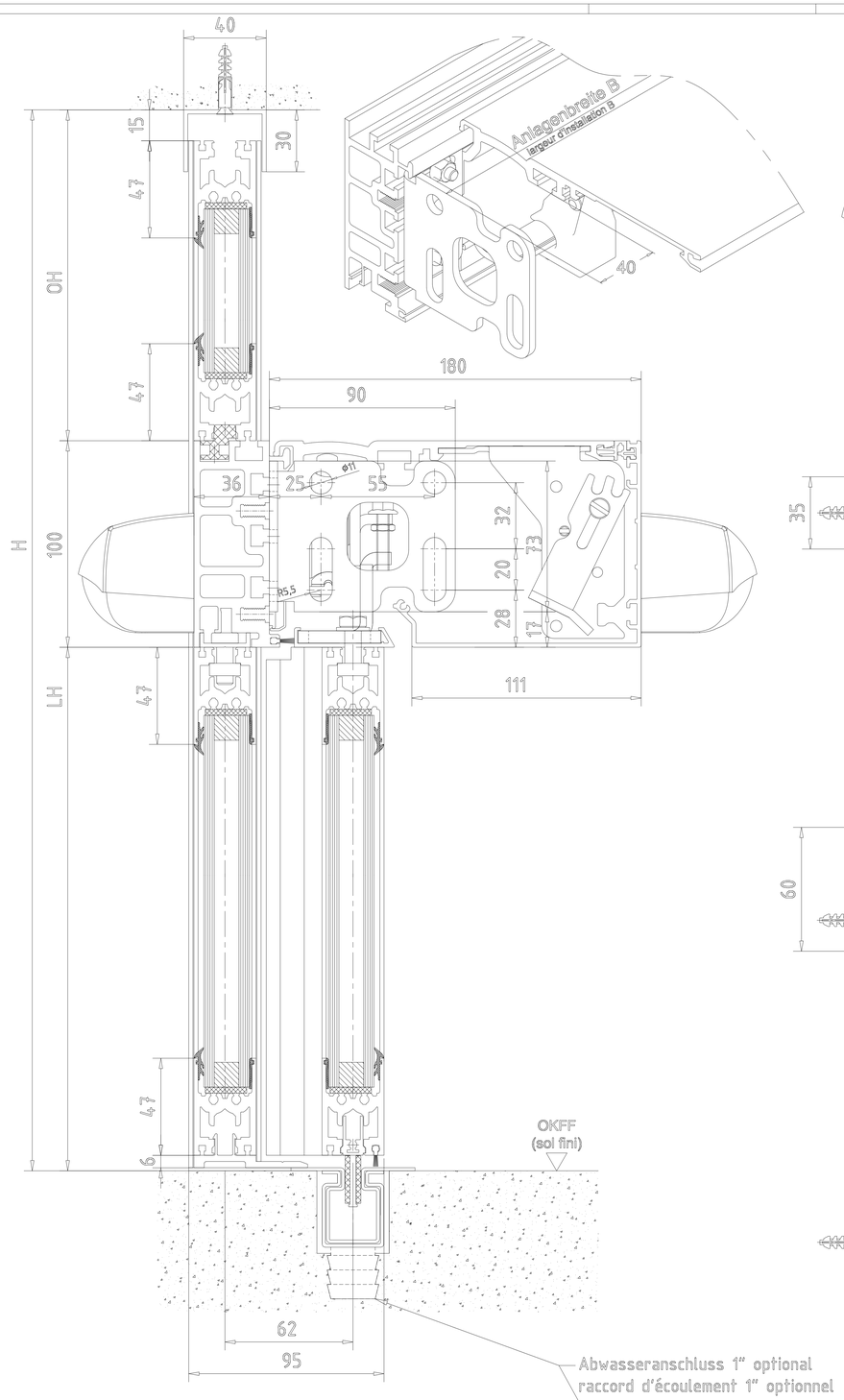

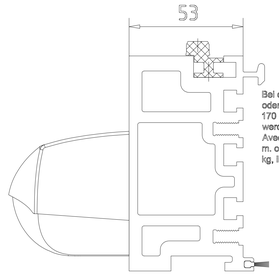

Bei einer Anlagenbreite (B) von mehr als 5 m, oder einem Flügelgesamtgewicht von mehr als 170 kg, muss der Traeger 225052 verwendet werden.
Avec une largeur d'installation (B) de plus de 5 m, ou un poids total des vantaux de plus de 170 kg, il faut utiliser le porteur 225052.

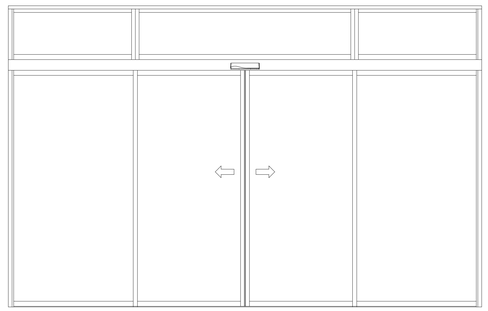

OKFF	Oberkante Fertigfussboden / Sol fini	Flex ES 250 PRO / ES 400 PRO	Gewicht / Poids
LW	Durchgangswelte / largeur vide de passage		
LH	Durchgangshöhe / hauteur vide de passage	1-flügelig / 1-vantail LW (700)-(3000) B min. = 2 x (LW + 80) (mit Seitenteil / ohne Pfostenbreite) (avec partie fixe / sans largeur poteau)	1-flügelig / 1-vantail ES 250 PRO 1 x (125) kg ES 400 PRO 1 x (250) kg
H	Anlagenhöhe / hauteur de l'installation		
	Hinweise / Remarque	2-flügelig / 2-vantaux LW (800) - (3000) B min. = 2 x (LW + 98) (mit Seitenteil / ohne Pfostenbreite) (avec partie fixe / sans largeur poteau)	2-flügelig / 2-vantaux Standard ES 250 PRO 2 x (125) kg ES 400 PRO 2 x (200) kg
X	Laut EN 16005 / DIN 18650 Bau- und Pruefgrundsetzen fuer autom. Tueren darf dieses Mass nur 4 - 8 mm betragen. Selon DIN 16005 / 18650 et prescription pour portes automatiques, cette mesure doit se situer entre 4 et 8 mm		

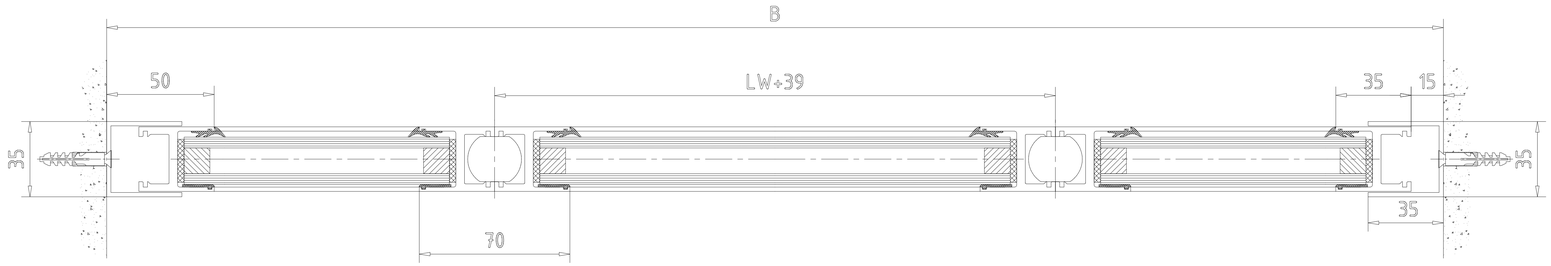

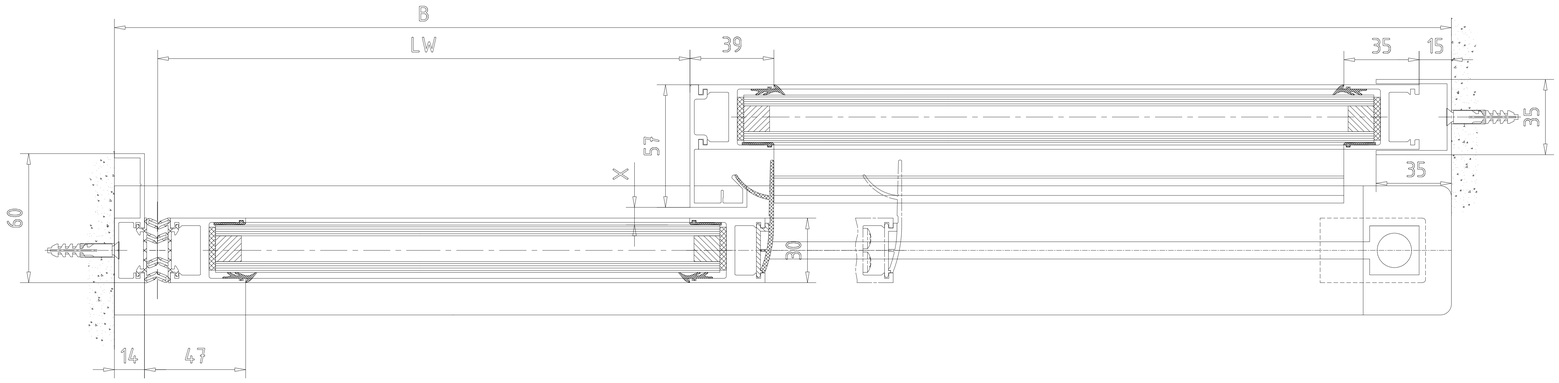

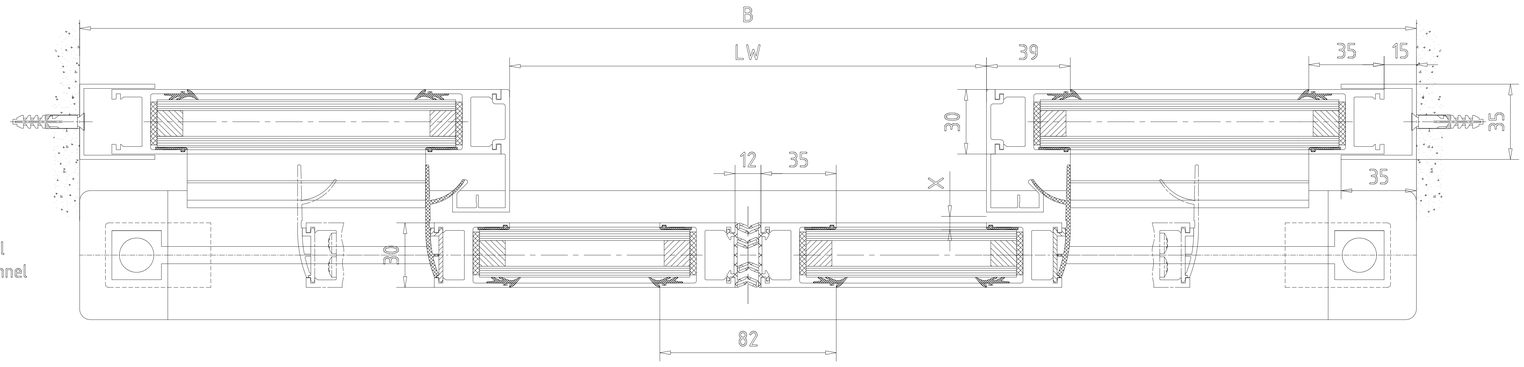

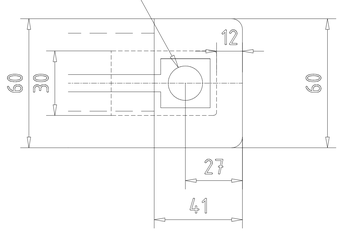

Abwasseranschluss 1" optional
raccord d'écoulement 1" optionnel

Achtung !
Ausruestung der Tueranlage mit Sicherheitseinrichtungen nach jeweiliger
Risikobewertung gemaeß DIN 18650 Teil 1 + 2 .
Attention !
les équipements de sécurité de la porte automatique doivent correspondre à l'analyse de risques selon la norme DIN 18650

3	–	–	–		Datum/Date	Name	Werkstoff/Material
2	–	–	–	Bearb/Drawn	11.2020	Wenzel	*
1	*	*	*	Gepr./Checked	*	*	–
Nr. No.	Änderung Modification	Datum/Date	Name	Norm/Stand.	*	*	

© dormakaba GmbH+Co.KG (DE)
Ausgabe/Issue: *
Format: A0
Ersatz/Replaces:

dormakaba

Maßstab/Scale 1:1

ES PROLINE
Schiebetuer ST FLEX
porte coulissante Flex
ISO Vergleisung - mit Seitenteil - Unterfurtführung
verre isolant - avec partie fixe - rail de sol encastré

Zeichng-Nr/Drawing-No: 257602-00-6-60
Var.: 00
Art/Typ | Zust/Cond | Blatt/Sheet 1 von/of 1

"Vorgabe nach Verteiler/Bemerkungen
Verwendung und Weitergabe dieser Unterlage, sowie Mitteilung ihres Inhalts ist grundsätzlich untersagt soweit nicht ausdrücklich zugestanden. Zuwiderhandlungen verpflichten zum Schadensersatz. Alle Rechte für den Fall der Patenterteilung oder Gebrauchsmustereintragung vorbehalten."

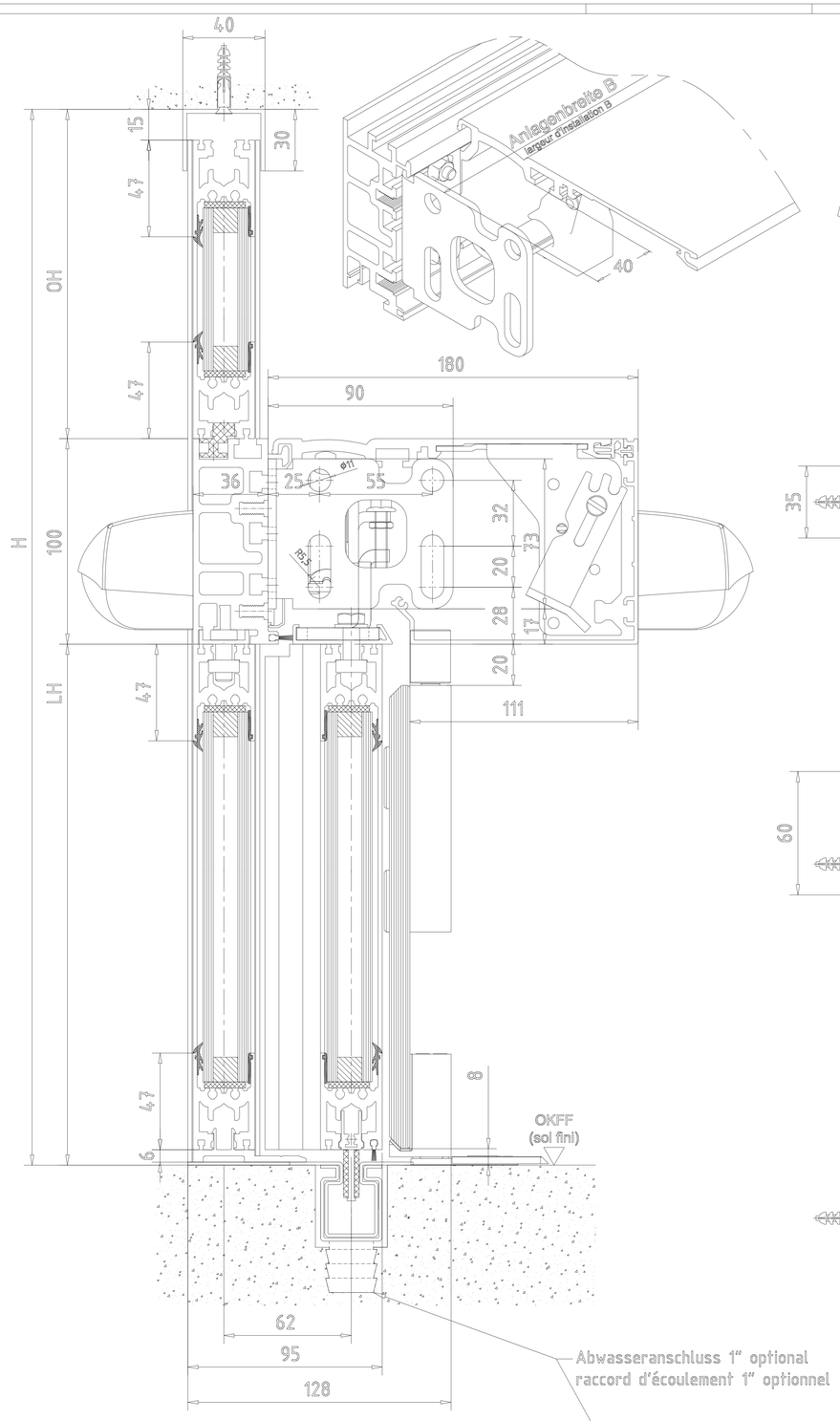

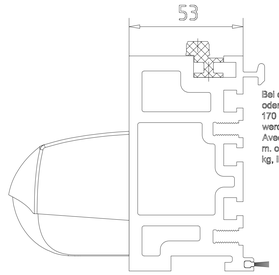

Bei einer Anlagenbreite (B) von mehr als 5 m, oder einem Flügelgesamtgewicht von mehr als 170 kg, muss der Traeger 225052 verwendet werden.
Avec une largeur d'installation (B) de plus de 5 m, ou un poids total des vantaux de plus de 170 kg, il faut utiliser le porteur 225052.

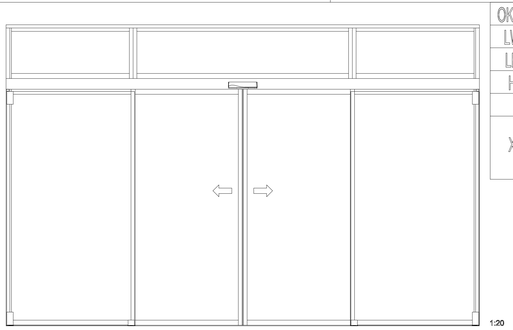

OKFF	Oberkante Fertigfussboden / Sol fini
LW	Durchgangswelle / largeur vide de passage
LH	Durchgangshöhe / hauteur vide de passage
H	Anlagenhöhe / hauteur de l'installation
	Hinweise / Remarque
X	Laut EN 16005 / DIN 18650 Bau- und Pruefgrundsetzen fuer autom. Tueren darf dieses Mass nur 4 - 8 mm betragen. Selon DIN 16005 / 18650 et prescription pour portes automatiques, cette mesure doit se situer entre 4 et 8 mm

Flex ES 250 PRO / ES 400 PRO	Gewicht / Poids
1-flügelig / 1-vantail LW (700)-(3000) B min. = 2 x (LW + 80) (mit Seitenteil / ohne Pfostenbreite) (avec partie fixe / sans largeur poteau)	1-flügelig / 1-vantail ES 250 PRO 1 x (125) kg ES 400 PRO 1 x (250) kg
2-flügelig / 2-vantaux LW (800) - (3000) B min. = 2 x (LW + 98) (mit Seitenteil / ohne Pfostenbreite) (avec partie fixe / sans largeur poteau)	2-flügelig / 2-vantaux Standard ES 250 PRO 2 x (125) kg ES 400 PRO 2 x (200) kg

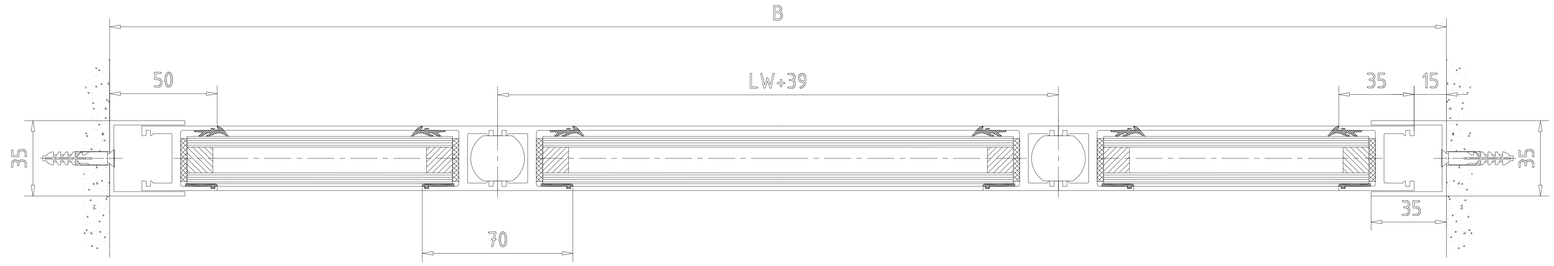

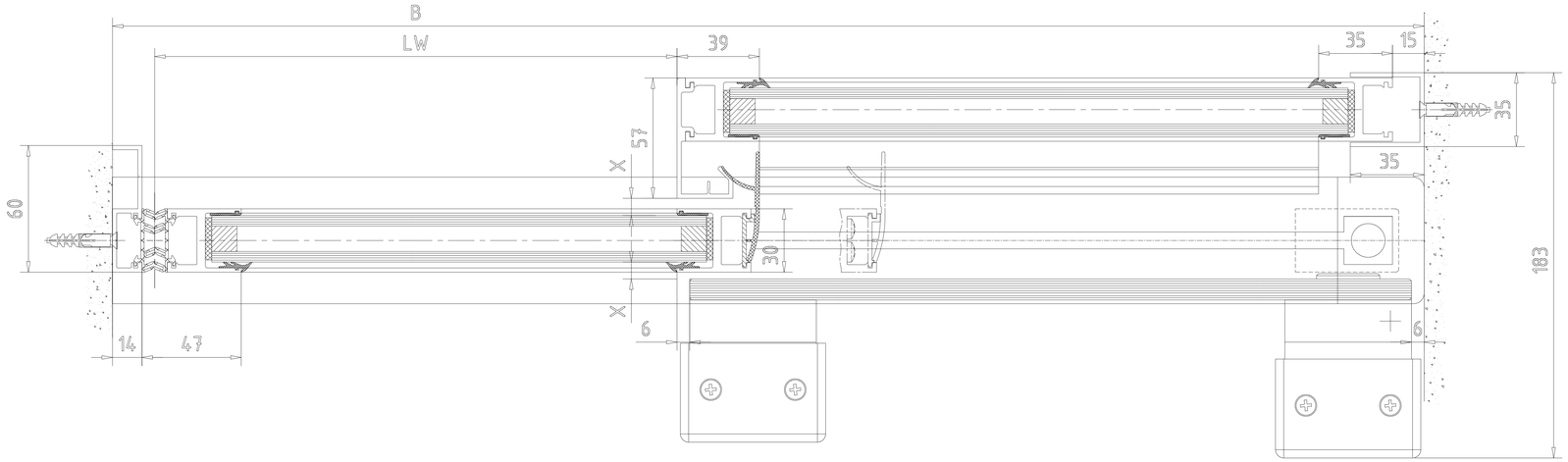

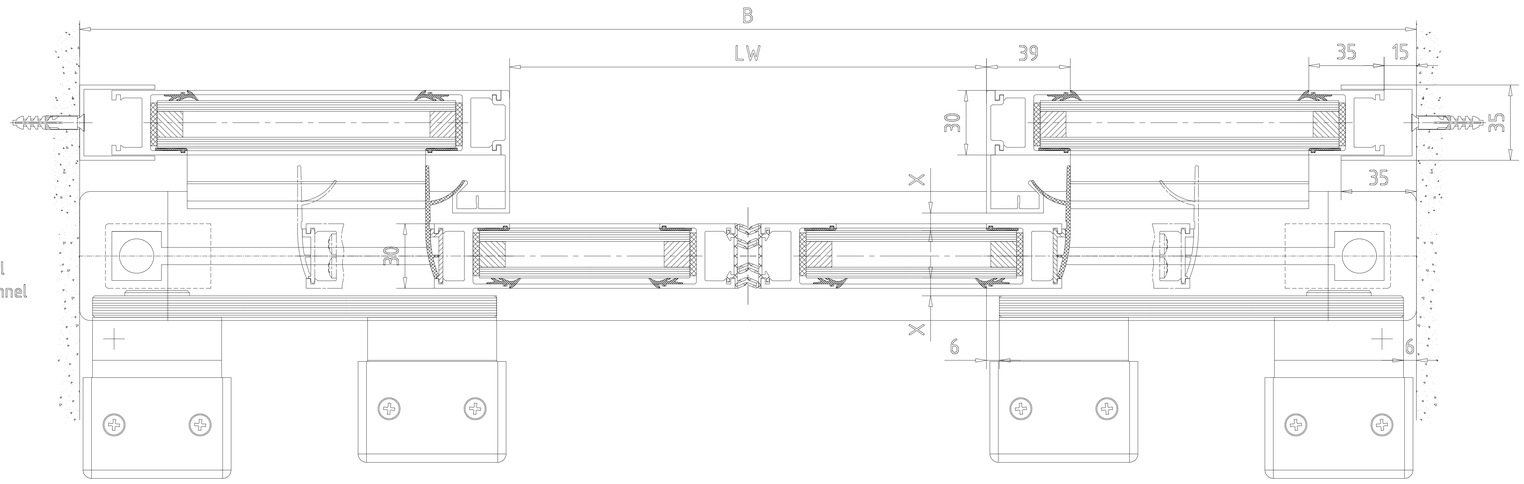

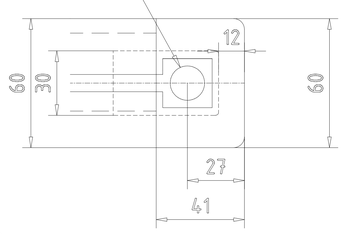

Achtung !
Ausruestung der Tueranlage mit Sicherheitseinrichtungen nach jeweiliger
Risikobewertung gemaeß DIN 18650 Teil 1 + 2 .
Attention !
les équipements de sécurité de la porte automatique doivent correspondre à l'analyse de risques selon la norme DIN 18650

"Weitergabe sowie Vervielfältigung dieser Unterlage, Verwertung und Mitteilung ihres Inhalts nicht gestattet, soweit nicht ausdrücklich zugestanden. Zuwiderhandlungen verpflichten zu Schadenersatz. Alle Rechte vorbehalten für Patenterteilung oder Gebrauchsmuster Eintragung vorbehalten."

3	-	-	-		Datum/Date	Name	Werkstoff/Material	© dormakaba GmbH+Co.KG (DE)
2	-	-	-	Bearb/Drawn	11.2020	Wenzel	*	Ausgabe/Issue: *
1	*	*	*	Gepr./Checked	*	*	-	Format: A0
LN No.	3000000xxxx	Datum/Date	Name	Norm/Stand.	*	*		Ersatz/Replaces:

dormakaba	Maßstab/Scale 1:1	ES PROLINE Schiebetuer ST FLEX porte coulissante Flex ISO Verglasung - mit Seitenteil - Sicherheitsfügel AS - Unterflurführung verre isolant - avec partie fixe - vantail de sécurité AS - rail de sol encastré	Zeichng-Nr/Drawing-No. *	Var.	Art/Typ	Zust/Cond	Blatt/Sheet 1 von/of 1
			257602-00-6-60	Var.: 00			

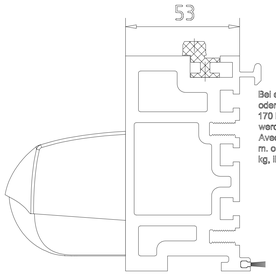

Bei einer Anlagenbreite (B) von mehr als 5 m, oder einem Flügelgesamtgewicht von mehr als 170 kg, muss der Traeger 225052 verwendet werden.
Avec une largeur d'installation (B) de plus de 5 m. ou un poids total des vantaux de plus de 170 kg, il faut utiliser le porteur 225052.

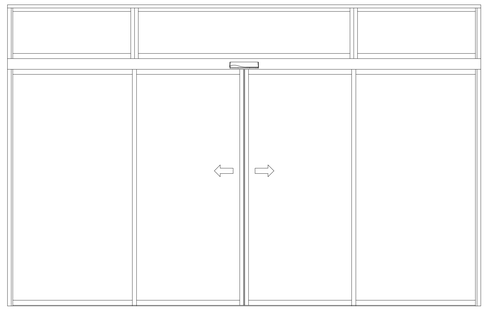

1:20

		Flex ES 250 PRO / ES 400 PRO	Gewicht / Poids
OKFF	Oberkante Fertigfussboden / Sol fini		
LW	Durchgangswelte / largeur vide de passage		
LH	Durchgangshöhe / hauteur vide de passage		
H	Anlagenhöhe / hauteur de l'installation		
	Hinweise / Remarque		
X	Laut EN 16005 / DIN 18650 Bau- und Pruefgrundsetzen fuer autom. Tueren darf dieses Mass nur 4 - 8 mm betragen. Selon DIN 16005 / 18650 et prescription pour portes automatiques, cette mesure doit se situer entre 4 et 8 mm	1-flügelig / 1-vantail LW (700)-(3000) B min. = 2 x (LW + 80) (mit Seitenteil / ohne Pfostenbreite) (avec partie fixe / sans largeur poteau)	1-flügelig / 1-vantail ES 250 PRO 1 x (125) kg ES 400 PRO 1 x (250) kg
		2-flügelig / 2-vantaux LW (800) - (3000) B min. = 2 x (LW + 98) (mit Seitenteil / ohne Pfostenbreite) (avec partie fixe / sans largeur poteau)	2-flügelig / 2-vantaux Standard ES 250 PRO 2 x (125) kg ES 400 PRO 2 x (200) kg

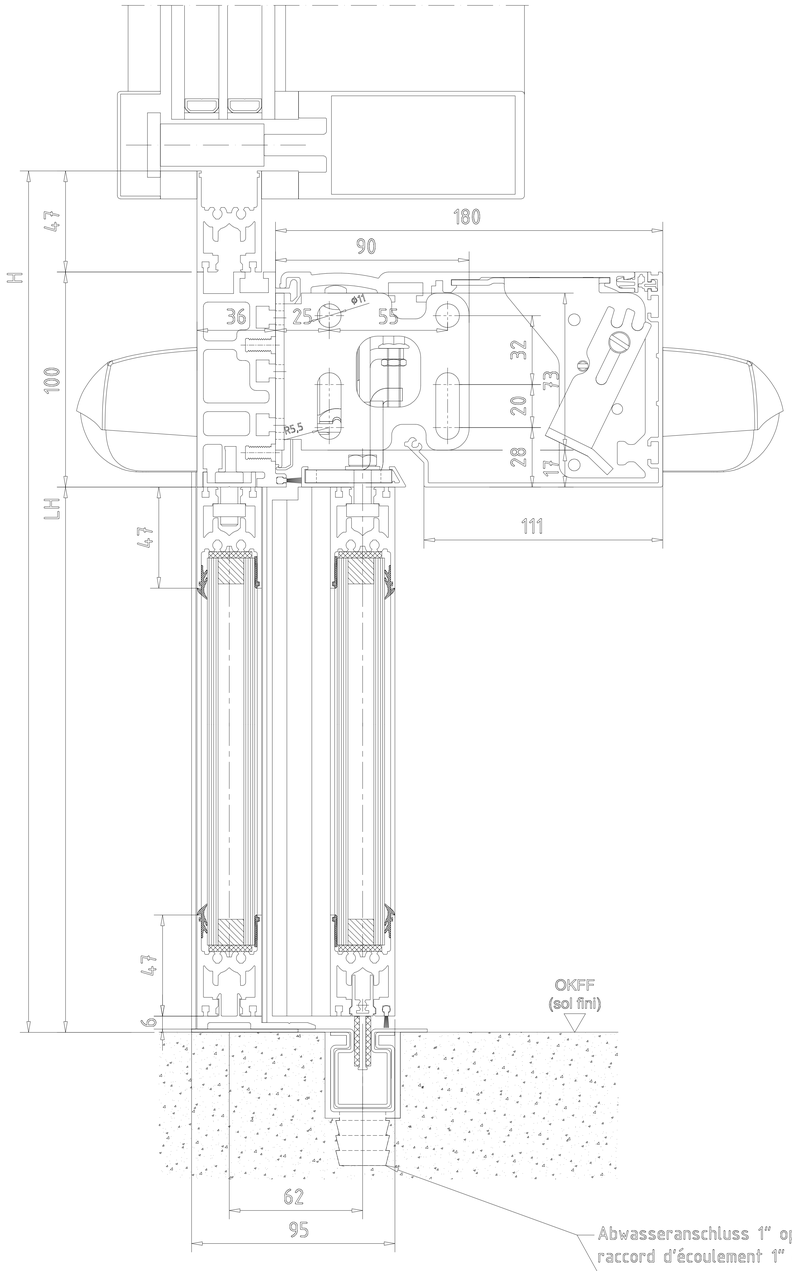

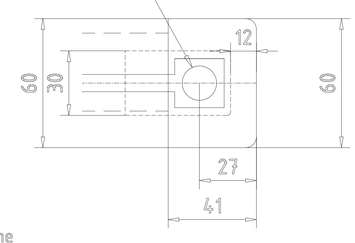

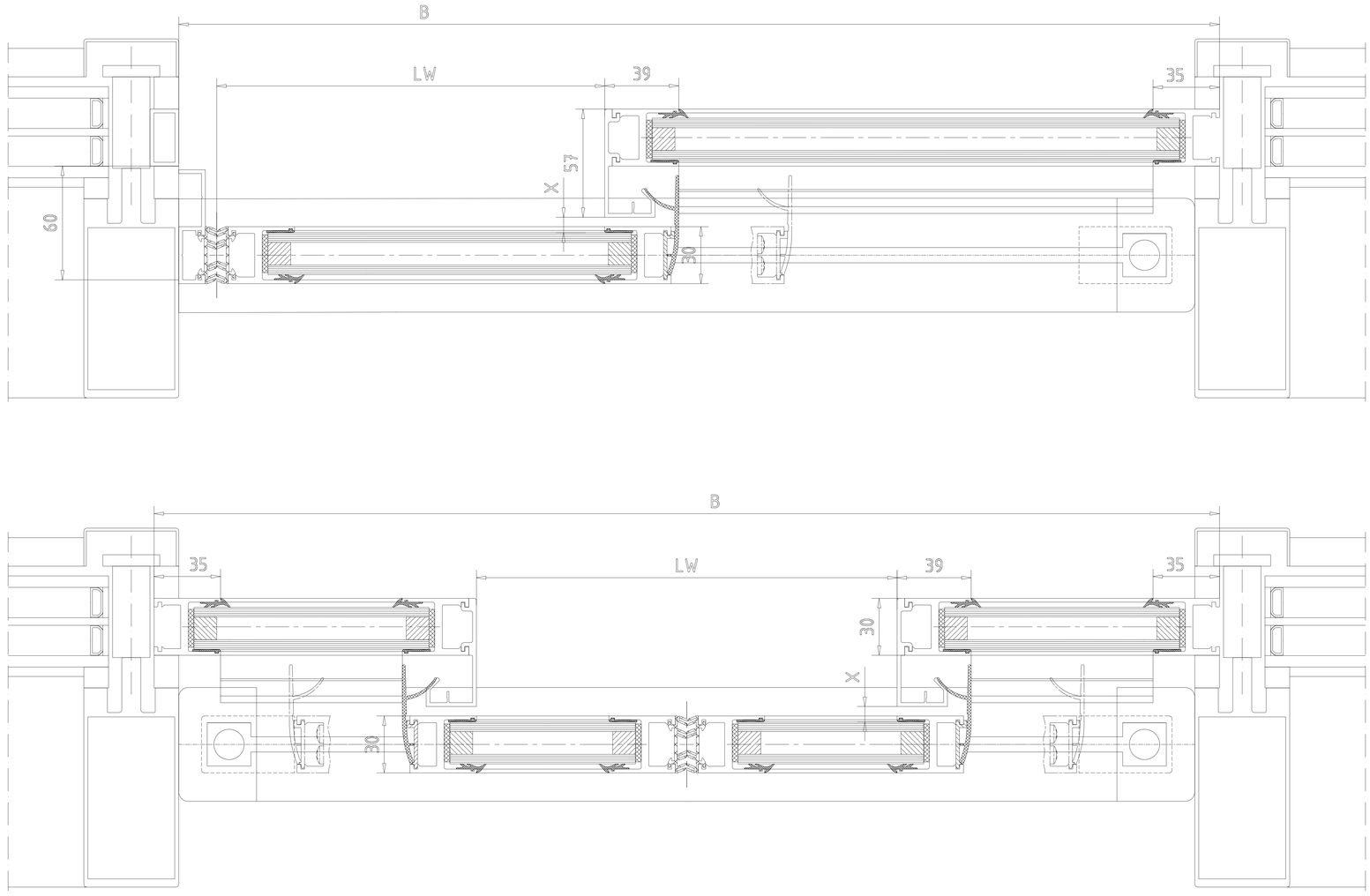

Achtung !
Ausruestung der Tueranlage mit Sicherheitseinrichtungen nach jeweiliger
Risikobewertung gemaeß DIN 18650 Teil 1 + 2 .
Attention !
les équipements de sécurité de la porte automatique doivent correspondre à l'analyse de risques selon la norme DIN 18650

					Datum/Date	Name	Werkstoff/Material
3	–	–	–				
2	–	–	–	Bearb/Drawn	11.2020	Worzel	*
1	*	*	*	Gepr./Tested	*	*	–
Ut	Design No.	Datum/Date	Name	Norm/Stand.	*	*	
No.	3000000000xxx						

Maßstab/Scale 1:1

ES PROLINE
Schiebetuer ST FLEX
porte coulissante Flex
ISO Vergleisung - mit Seitenteil - in PR - Unterflurführung
verre isolant - avec partie fixe - in PR - rail de sol encastré

© dormakaba GmbH+Co.KG (DE)

Ausgabe/Issue: *
Format: A0
Ersatz/Replace/Ersetzt:

Zeichnung-Nr/Drawing-No	Var.	Art/Typ	Zust/Cond	Blatt/Sheet
257602-00-6-60				1 von ... Bl.

Var.: 00

"Weitergabe sowie Vervielfältigung dieser Unterlage, Verwertung und Mitteilung ihres Inhalts ist untersagt, soweit nicht ausdrücklich zugestanden. Zuwiderhandlungen verpflichten zu Schadenersatz. Alle Rechte vorbehalten für den Fall der Patenterteilung oder Gebrauchsmuster-Eintragung vorbehalten."

OKFF	Oberkante Fertigfussboden / Sol fini
LW	Durchgangswelle / largeur vide de passage
LH	Durchgangshöhe / hauteur vide de passage
H	Anlagenhöhe / hauteur de l'installation
	Hinweise / Remarque
X	Laut EN 16005 / DIN 18650 Bau- und Pruefgrundsetzen fuer autom. Tueren darf dieses Mass nur 4 - 8 mm betragen. Selon DIN 16005 / 18650 et prescription pour portes automatiques, cette mesure doit se situer entre 4 et 8 mm

Flex ES 250 PRO / ES 400 PRO	Gewicht / Poids
1-flügelig / 1-vantail LW (700)-(3000) B min. = 2 x (LW + 80) (mit Seitenteil / ohne Pfostenbreite) (avec partie fixe / sans largeur poteau)	1-flügelig / 1-vantail ES 250 PRO 1 x (125) kg ES 400 PRO 1 x (250) kg
2-flügelig / 2-vantaux LW (800) - (3000) B min. = 2 x (LW + 98) (mit Seitenteil / ohne Pfostenbreite) (avec partie fixe / sans largeur poteau)	2-flügelig / 2-vantaux Standard ES 250 PRO 2 x (125) kg ES 400 PRO 2 x (200) kg

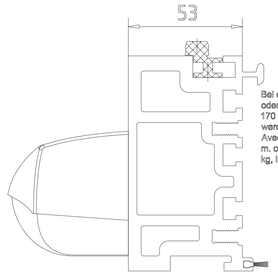

Bei einer Anlagenbreite (B) von mehr als 5 m, oder einem Flügelgesamtgewicht von mehr als 170 kg, muss der Traeger 225052 verwendet werden.
Avec une largeur d'installation (B) de plus de 5 m. ou un poids total des vantaux de plus de 170 kg, il faut utiliser le porteur 225052.

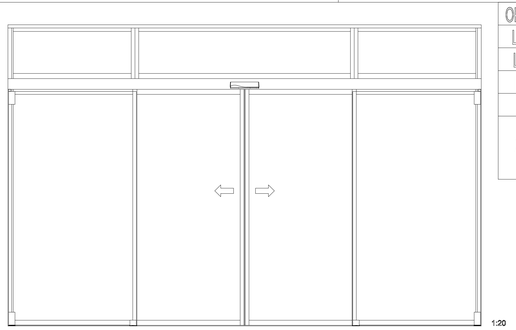

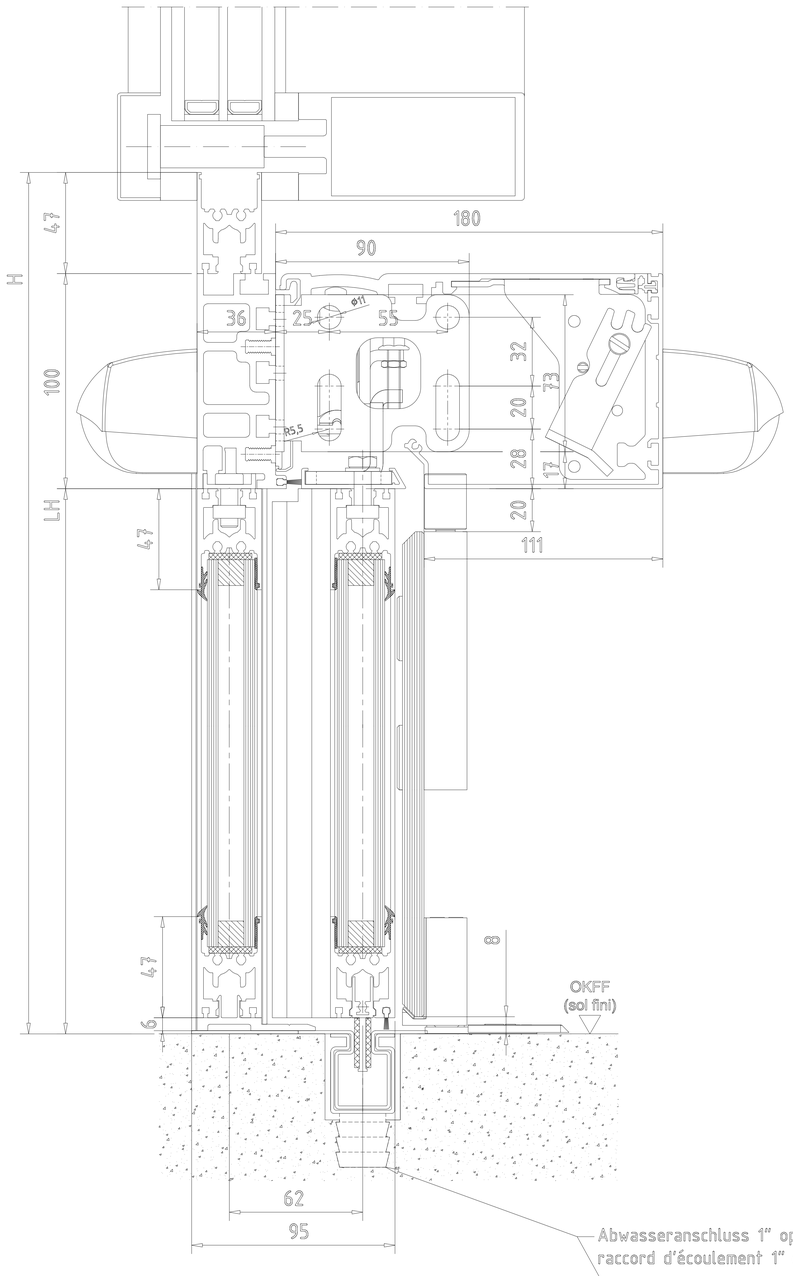

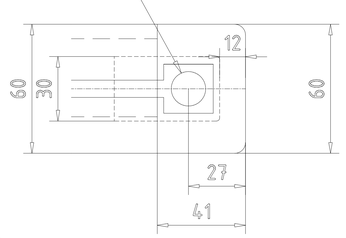

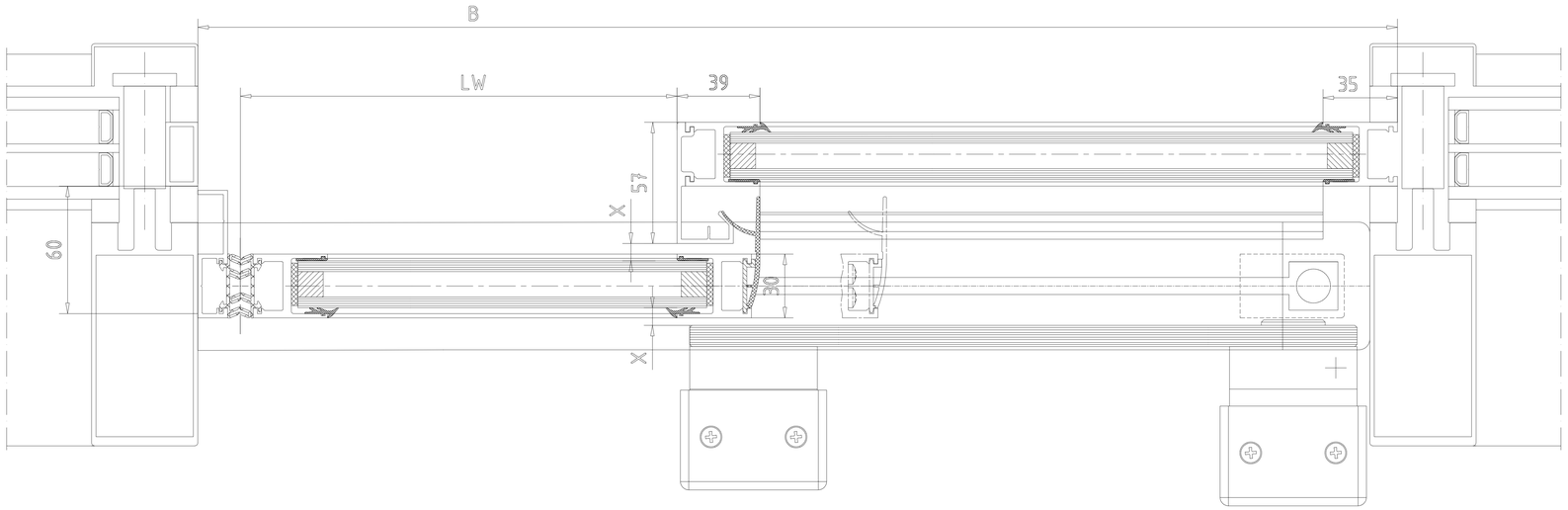

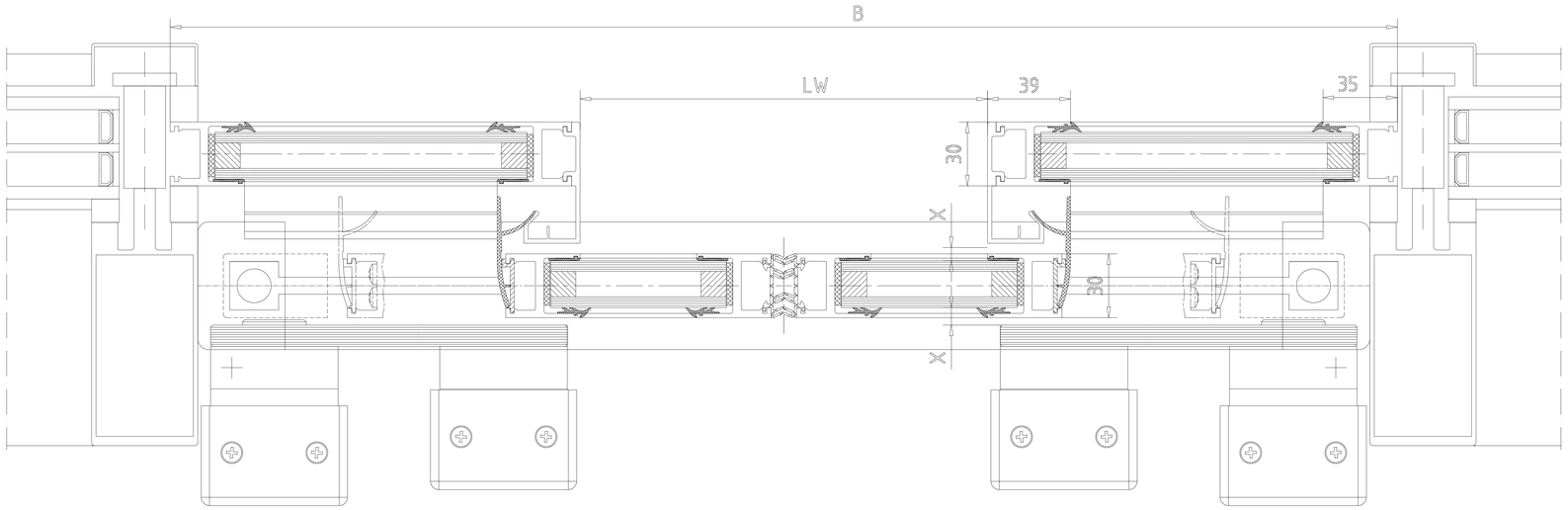

Achtung !
Ausruestung der Tueranlage mit Sicherheitseinrichtungen nach jeweiliger
Risikobewertung gemaeß DIN 18650 Teil 1 + 2 .
Attention !
les équipements de sécurité de la porte automatique doivent correspondre à l'analyse de risques selon la norme DIN 18650

3	-	-	-		Datum/Date	Name	Werkstoff/Material	© dormakaba GmbH+Co.KG (DE)
2	-	-	-	Bearb/Drawn	11.2020	Wenzel	*	Ausgabe/Issue: *
1	*	*	*	Gepr./Tested	*		-	Format: A0
Ersetzt Nr. / Replaces No.	3000000000000	Datum/Date	Name	Norm/Stand.	*	*		Ersatz/Replaces:

dormakaba

Maßstab/Scale 1:1

ES PROLINE
Schiebetuer ST FLEX
porte coulissante Flex
ISO Vergleung - mit Seitenteil - in PR - Schutzflügel AB - Unterfurtfüllung
verre isolant - avec partie fixe - in PR - vantail de sécurité AB - rail de sol encastré

Zeichnung-Nr/Drawing-No. | Var. | Art/Typ | Zust/Cond | Blatt/Sheet
257602-00-6-60 | 1 von 1 | Var.: 00

"Weitergabe sowie Vervielfältigung dieser Unterlage, Verwertung und Mitteilung ihres Inhalts nicht gestattet, soweit nicht ausdrücklich zugestanden. Zuwiderhandlungen verpflichten zu Schadenersatz. Alle Rechte vorbehalten für Patenterteilung oder Gebrauchsmuster Eintragung vorbehalten"

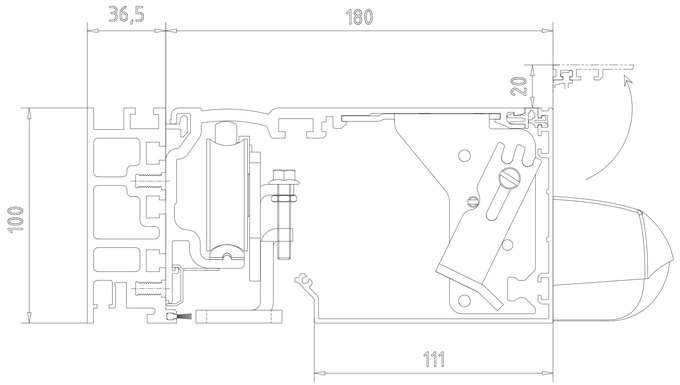

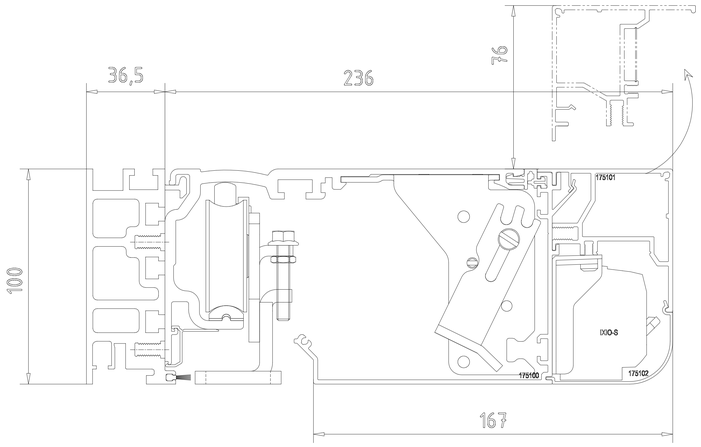

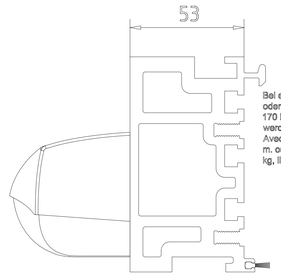

Bei einer Anlagenbreite (B) von mehr als 5 m, oder einem Flügelgesamtgewicht von mehr als 170 kg, muss der Traeger 225052 verwendet werden.
Avec une largeur d'installation (B) de plus de 5 m. ou un poids total des vantaux de plus de 170 kg, Il faut utiliser le porteur 225052.

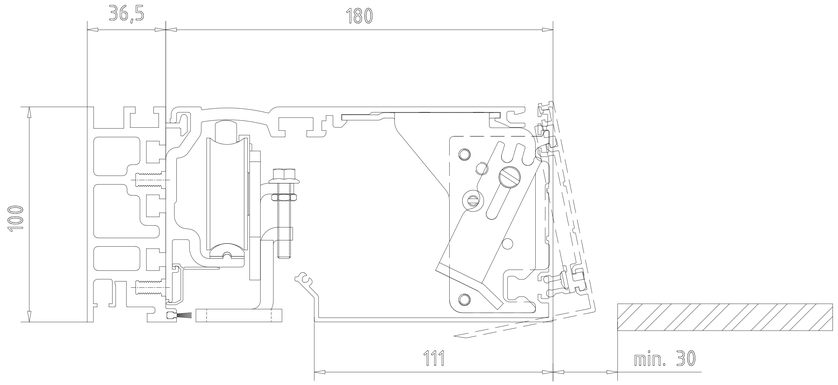

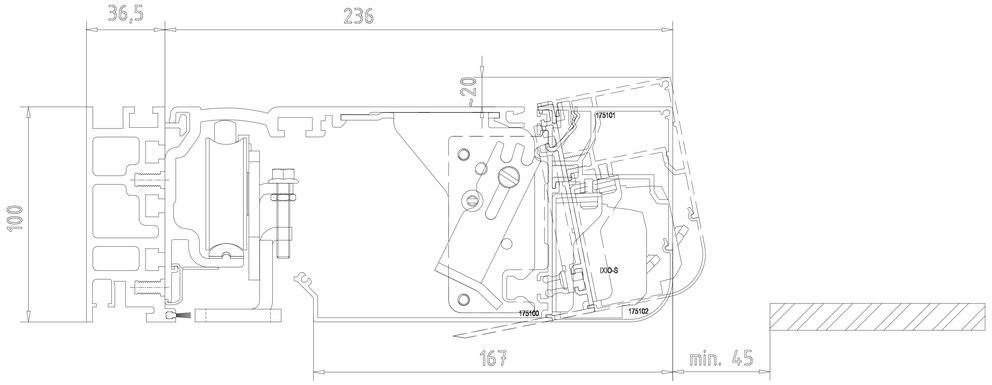

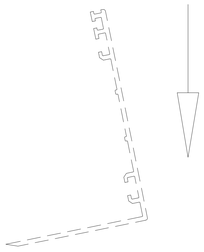

Abnehmbare Antriebsblende
Habillage intérieur amovible

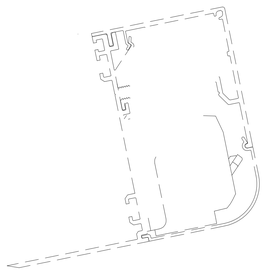

Abnehmbare Antriebsblende
Habillage intérieur amovible

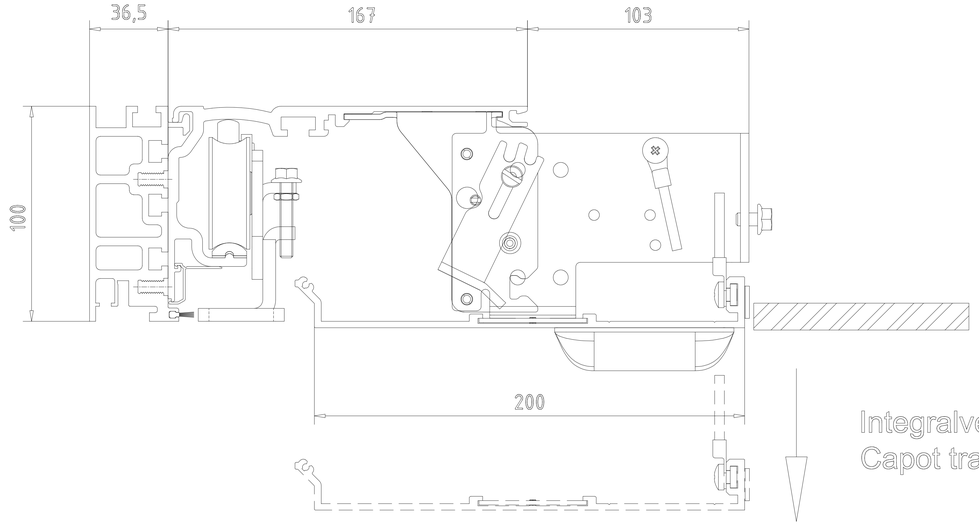

Integralverkleidung
Capot trappe

"Weitergabe sowie Vervielfältigung dieser Unterlage, Verwertung und Mitteilung ihres Inhalts nicht gestattet, soweit nicht ausdrücklich zugestanden. Zuwiderhandlungen verpflichten zu Schadenersatz. Alle Rechte vorbehalten, insbesondere für den Fall der Patenterteilung oder Gebrauchsmuster-Eintragung vorbehalten."

3					Datum/Date	Name	Werkstoff/Material
2				Bearb/Drawn	11.2000	Wetzel	
1				Gepr./Checked			
Nr. No.	Änderung Modification	Datum/Date	Name	Norm/Stand.			

dormakaba

Maßstab/Scale: 1:1

ES PROLINE
Schiebetuer ST FLEX
porte coulissante Flex
Antriebsverkleidung / capots de mécaniques

© dormakaba GmbH+Co.KG (DE)

Ausgabe/Issue:
Format: A0
Ersatz/Replacem.:
Zeichng-Nr/Drawing-Nr: 257602-00-6-60
Var.: Art/Typ: Zust/Cond: Blatt/Sheet: von: 1
Var.:

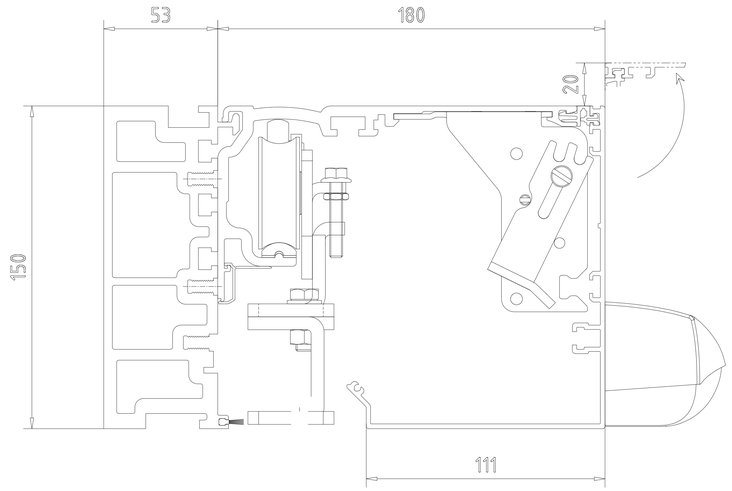

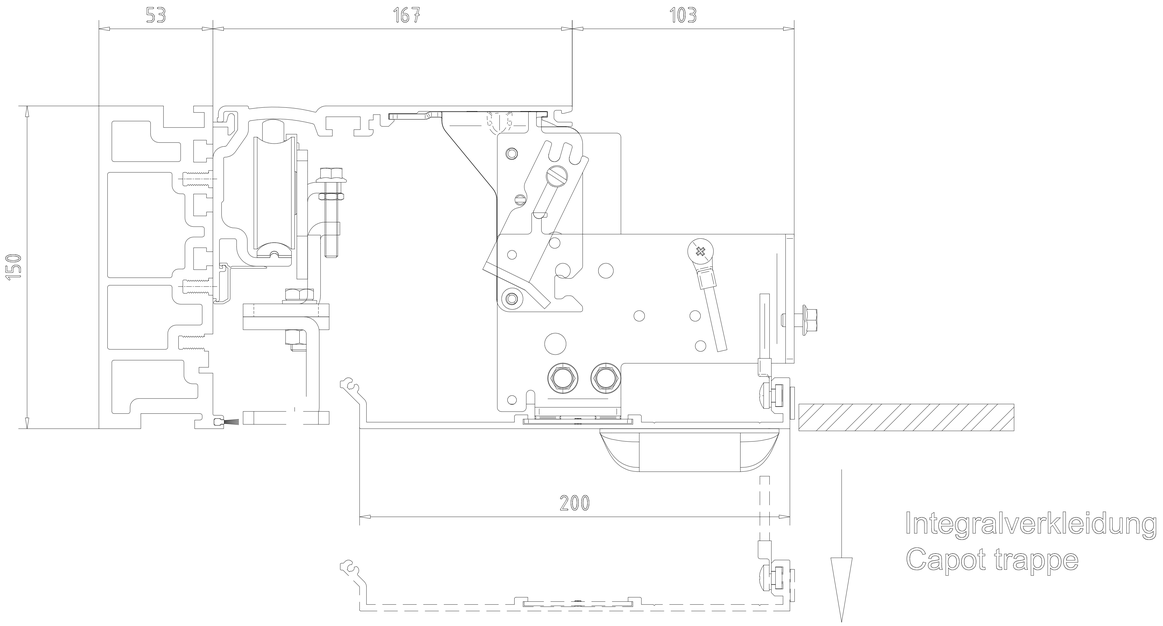

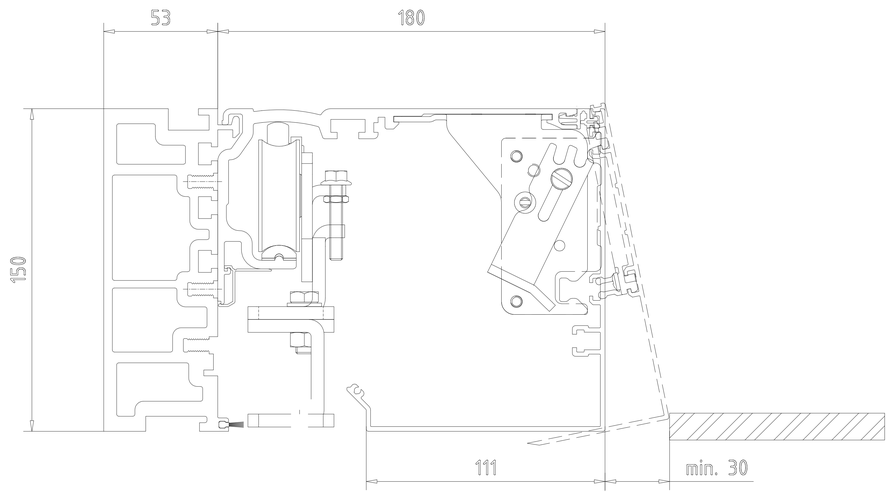

3					Datum/Date	Name	Werkstoff/Material	© dormakaba GmbH+Co.KG (DE)
2				Bearb/Drawn	11.2020	Wenzel		Ausgabe/Issue:
1				Gepr./Checked				Format: A0
Ut No.	Design No. 300000000xxxx	Datum/Date	Name	Norm/Stand.				Ersatz/Replacem.:

Zeichng-nr/Drawing-no. | Var. | Art/Typ /Qual/Cond | Blatt/Sheet

dormakaba | Maßstab/Scale 1:1 | ES PROLINE
Schiebetüren ST FLEX
porte coulissante Flex
Antriebsverkleidung / capota de mécanismos

257602-00-6-60

von/of

Var.:

"Weitergabe sowie Vervielfältigung dieser Unterlage, Verwertung und Mitteilung ihres Inhalts nicht gestattet, soweit nicht ausdrücklich zugestanden. Zuwiderhandlungen verpflichten zu Schadenersatz. Alle Rechte vorbehalten für den Fall der Patenterteilung oder Gebrauchsmuster-Eintragung vorbehalten."

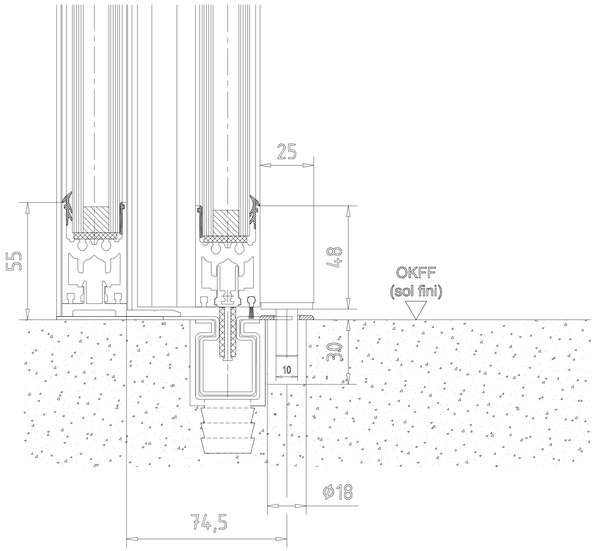

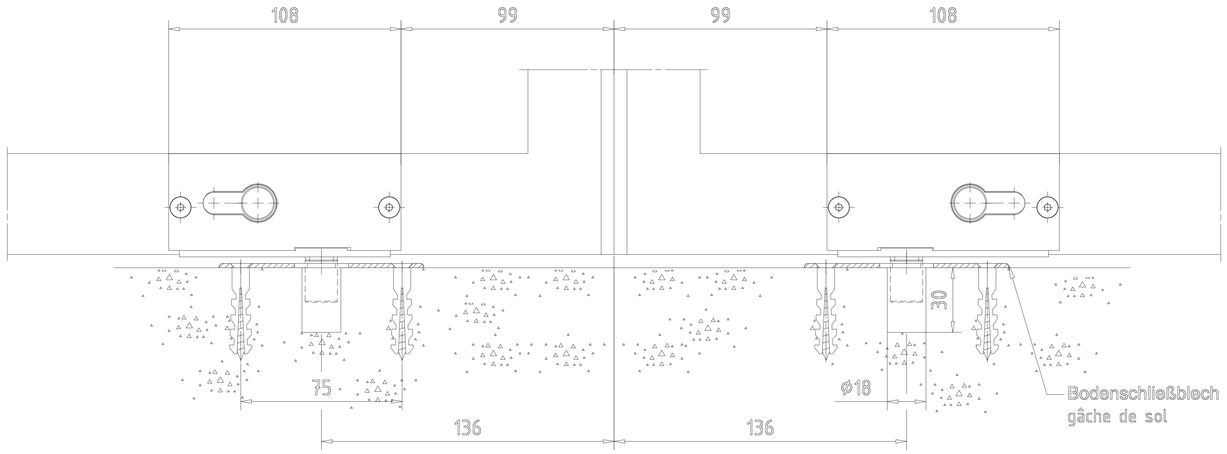

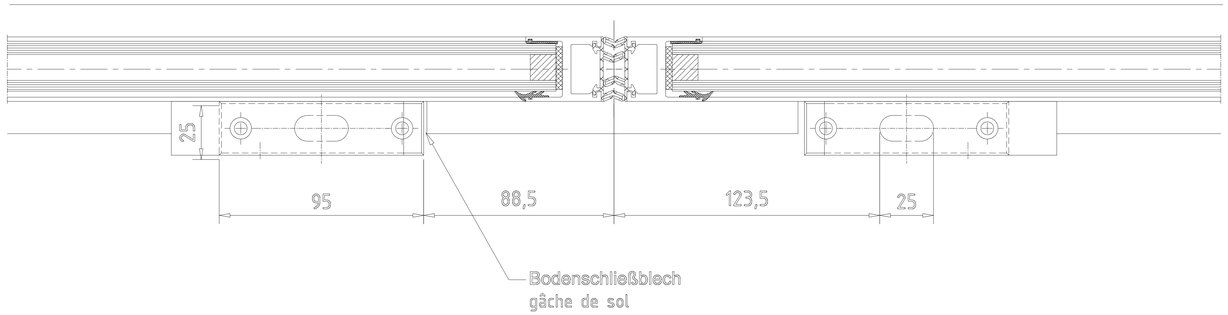

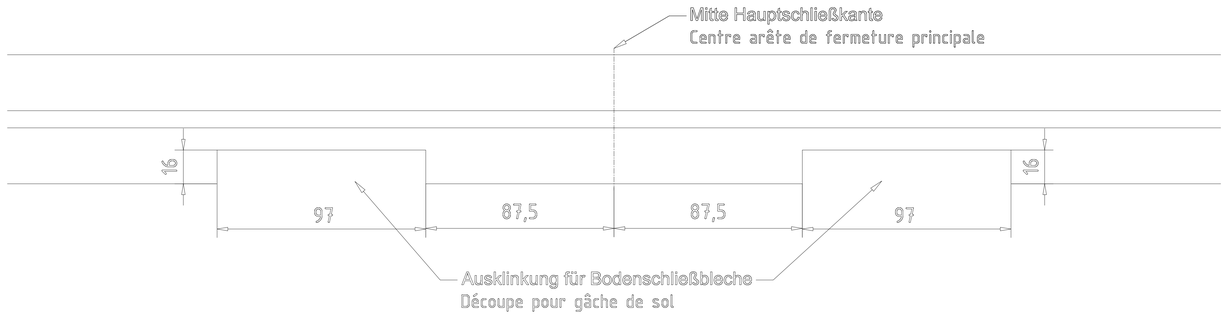

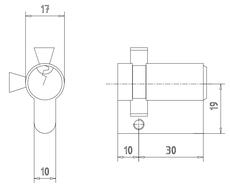

Einsetzbare Profilzylinder
Cylindre à profil européen utilisable

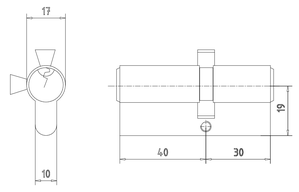

3					Datum/Date	Name	Werkstoff/Material	© dormakaba GmbH+Co.KG (DE)
2				Bearb/Drawn	11.2020	Wenzel		Ausgabe/Issue:
1				Gepr./Checked				Format: A0
Ist No.	Änderung Modification	Datum/Date	Name	Norm/Stand.				Ersatz/Replacem.:
dormakaba	Maßstab/Scale 1:1	ES PROLINE Schiebetüer ST FLEX porte coulissante Flex Bodenschiene ISO Verglasung - mit Seitenteil - Unterfurtöffnung semelle de sol - verre isolant - avec partie fixe - réf de sol encastrée						Zeichng-Nr/Drawing-No Var. Art/Typ Zust/Cond Blatt/Sheet 257602-00-6-60 1 von 1 Var.: 00

"Weitergabe sowie Vervielfältigung dieser Unterlage, Verwertung und Mitteilung ihres Inhalts nicht gestattet, soweit nicht ausdrücklich zugestanden. Zuwiderhandlungen verpflichten zu Schadenersatz. Alle Rechte vorbehalten für den Patenterteilung oder Gebrauchsmuster-Eintragung vorbehalten."

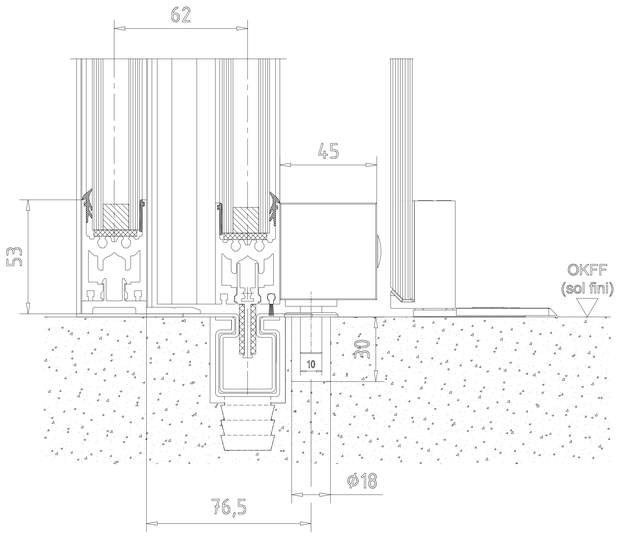

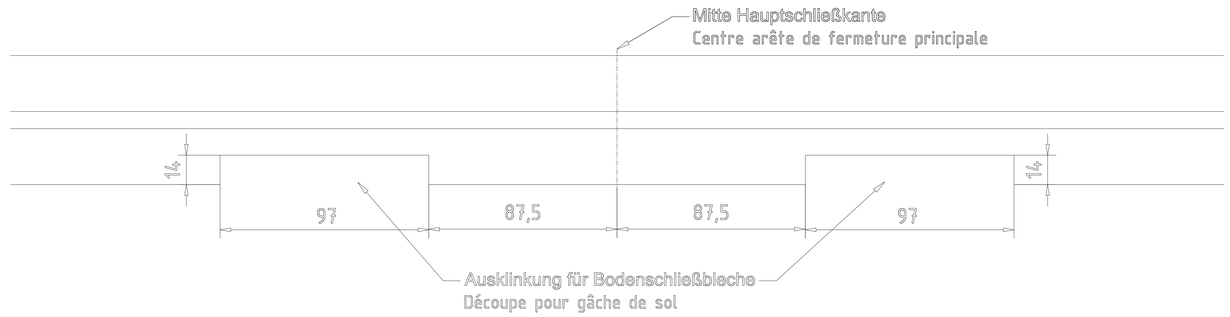

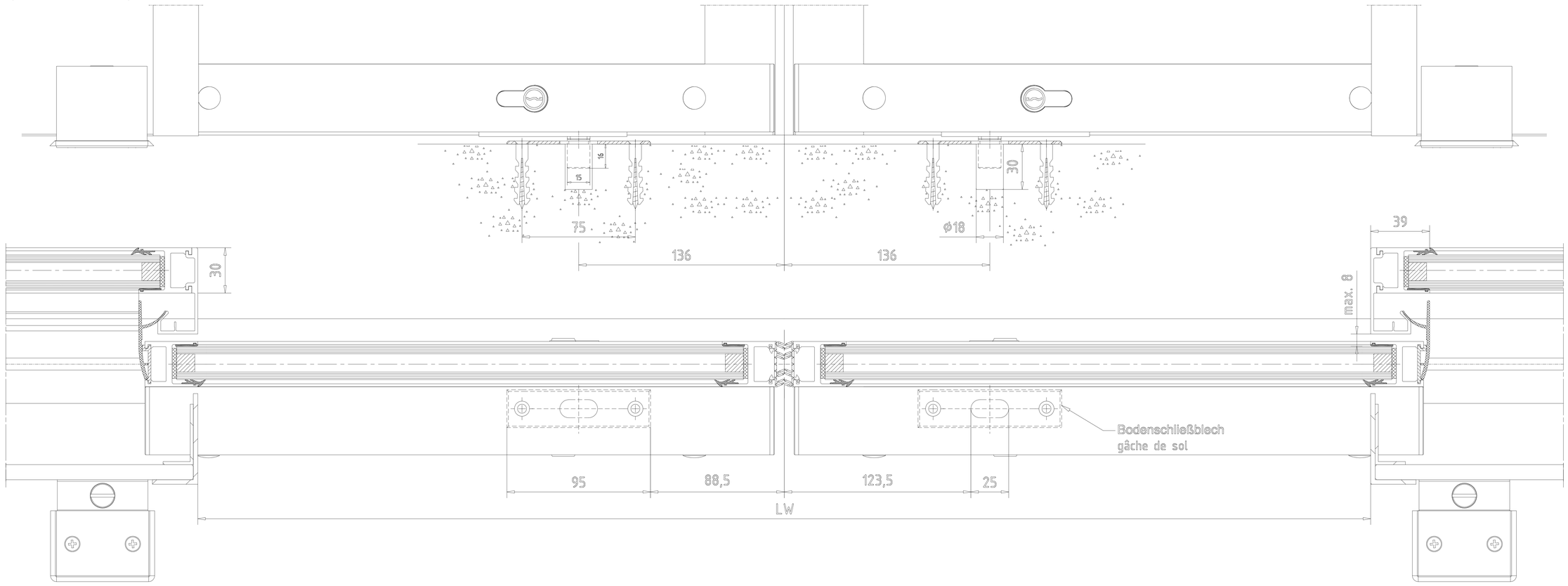

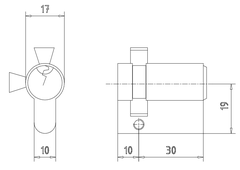

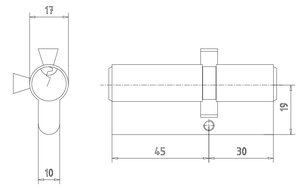

Einsetzbare Profilzylinder
Cylindre à profil européen utilisable

3					Datum/Date	Name	Werkstoff/Material	© dormakaba GmbH+Co.KG (DE)
2				Bearb/Drawn	11.2020	Wenzel		Ausgabe/Issue:
1				Gepr./Tested				Format: A0
Ist No.	Design No. 0000000000000	Datum/Date	Name	Norm/Stand.				Ersatz/Replacem.:
dormakaba		Maßstab/Scale 1:1		ES PROLINE Schiebetüer ST FLEX Green porte coulissante Flex Green Bodenschloss ISO Verglasung - mit Schutzfolge - mit Bellenteil - Unterfurtöffnung Serrure de sol - verre isolant a vec verrat de sécurité - avec partie fixe - rail de sol enlevée				Zeichng.-Nr/Drawing-No. 257602-00-6-60
								Var.: 00

"Weitergabe sowie Vervielfältigung dieser Unterlage, Verwertung und Mitteilung ihres Inhalts sind gestattet, soweit nicht ausdrücklich zugesichert. Zuwiderhandlungen verpflichten zu Schadenersatz. Alle Rechte für den Fall der Patenterteilung oder Gebrauchsmuster-Eintragung vorbehalten."

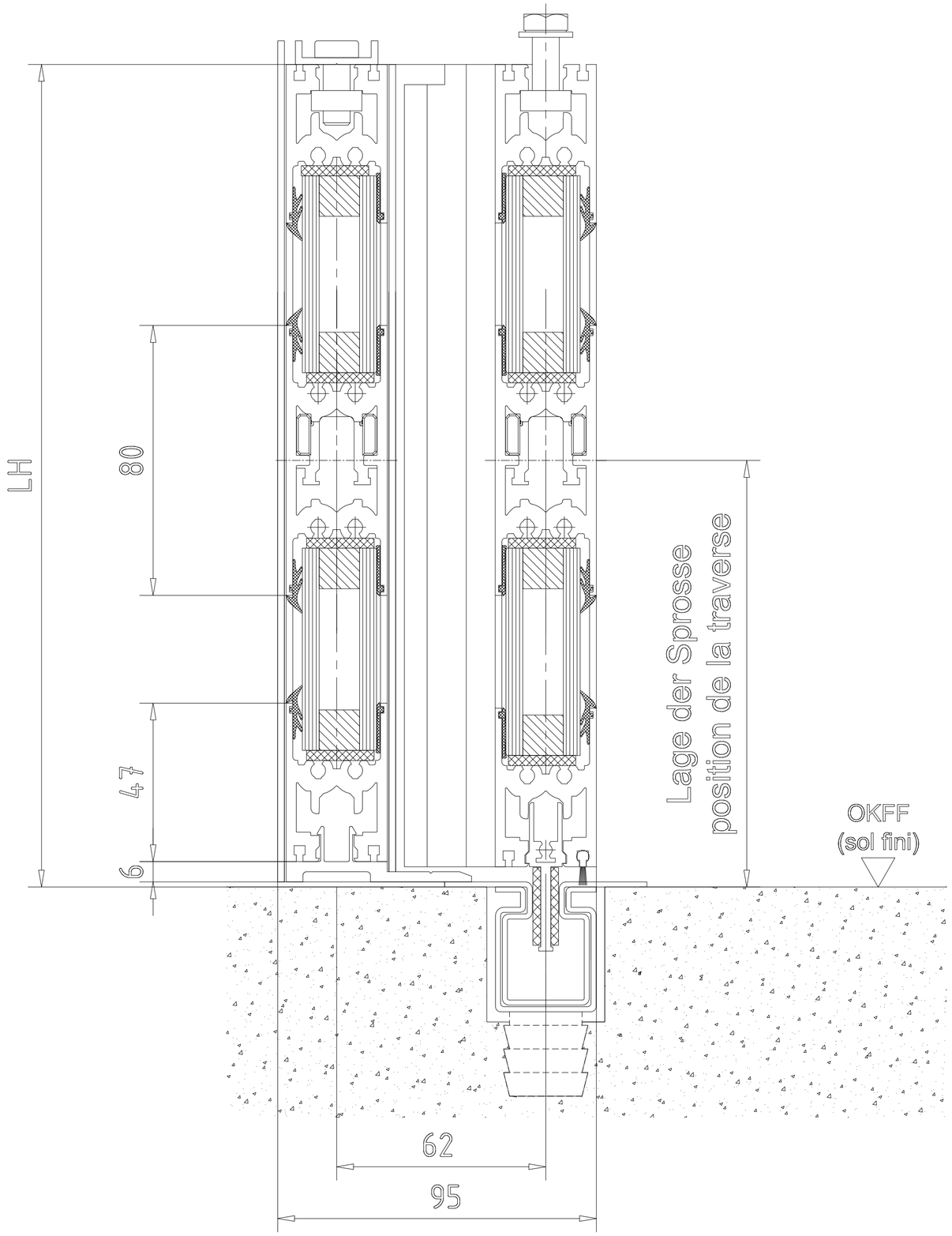

"Weitergabe sowie Vervielfältigung dieser Unterlage, Verwertung und Mitteilung ihres Inhalts ist gesetzlich verboten soweit nicht ausdrücklich zugestanden. Zuwiderhandlungen verpflichten zu Schadensersatz. Alle Rechte für den Fall der Patenterteilung oder Gebrauchsmuster-Eintragung vorbehalten."

3					Datum/Date	Name	Werkstoff/Material	© dormakaba GmbH+Co.KG (DE)
2				Bearb/Drawn	11.2020	Wenzel		Ausgabe/Issue:
1				Gepr./Tested				Format: A2
Lfd No.	Change No. 50000000:xxxx	Datum/Date	Name	Norm/Stand.				Ersatz/Replacem.:
dormakaba		Maßstab/Scale		ES PROLINE Schiebetuer ST FLEX porte coulissante Flex Sprosse ISO Verglasung - mit Seitenteil - Unterflurführung traverse - verre isolant - avec partie fixe - rail de sol encastré				Zeichng-Nr/Drawing-No: 257602-00-6-60 Var. Art/Typ Zust/Cond Blatt/Sheet: von Bl.
								Var.:

ST FLEX 2.1

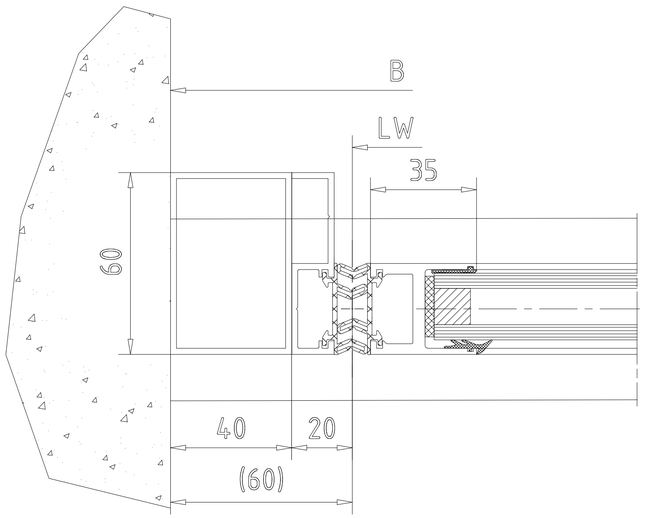

ST FLEX 2.2

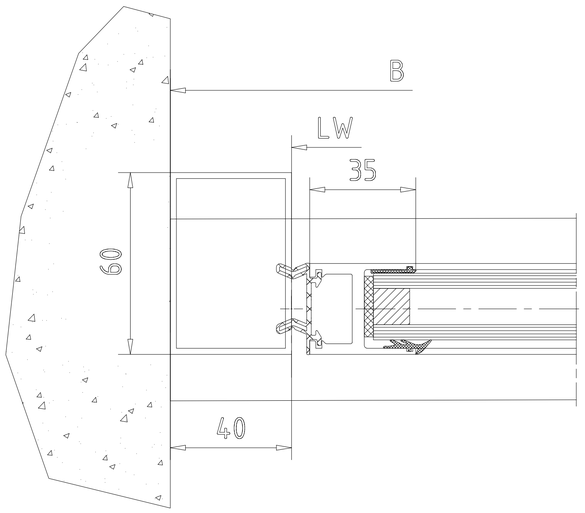

ST FLEX 2.3

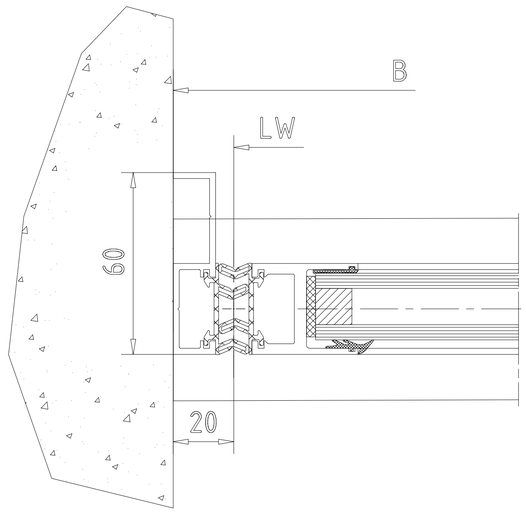

"Weitergabe sowie Vervielfältigung dieser Unterlage, Verwertung und Mitteilung ihres Inhalts sind nicht erlaubt soweit nicht ausdrücklich zugestanden. Zuwiderhandlungen verpflichten zu Schadenersatz. Alle Rechte für den Fall der Patenterteilung oder Gebrauchsmustereintragung vorbehalten."

3					Datum/Date	Name	Werkstoff/Material	© dormakaba GmbH+Co.KG (DE)
2				Bearb/Drawn	11.2020	Wenzel		Ausgabe/Issue:
1				Gepr./Tested				Format: A1
Ltd No.	Change No. s000000000xxxx	Datum/Date	Name	Norm/Stand.				Ersatz/Replacem.:

dormakaba

Maßstab/Scale

ES PROLINE
Schiebetüer ST FLEX
porte coulissante Flex
Anfahrpfosten ISO Verglasung - mit Seitenteil - Unterflurführung
poteau de récaption - verre isolant - avec partie fixe - rail de sol encastré

Zeichng-Nr/Drawing-No. 257602-00-6-60 | Var. | Art/Typ | Zust/Cond | Blatt/Sheet: von Bl.

Var.:

Musterlösungen für verschiedene Einbausituationen. Die konkrete Bauausführung ist im Einzelfall im Vorfeld abzuklären und können von den gezeigten Versionen abweichen. Ergänzende Angaben befinden sich in der Montageanleitung.
Solutions pour diverses situations de construction. Chaque situation réelle est un cas particulier qui doit être éclairci sur site et peut différer de ces version. Les données se trouvent dans le mode d'emploi de montage.

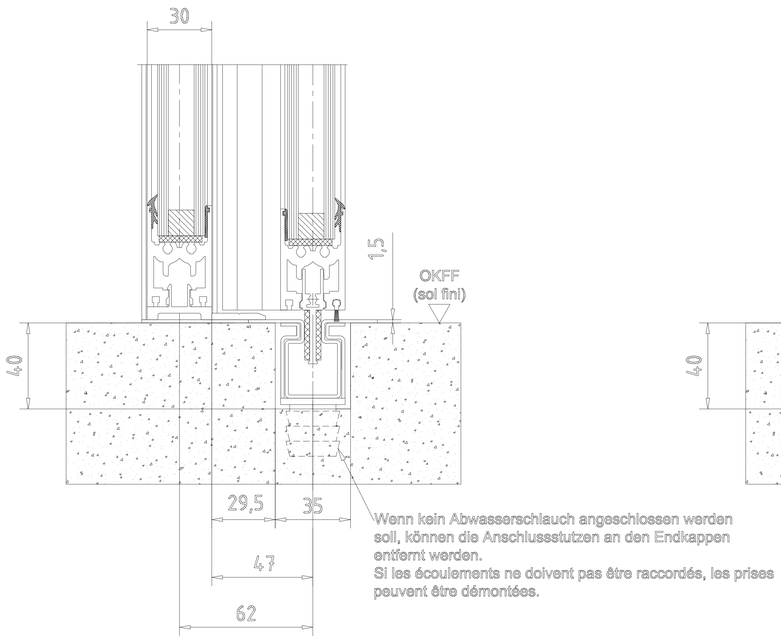

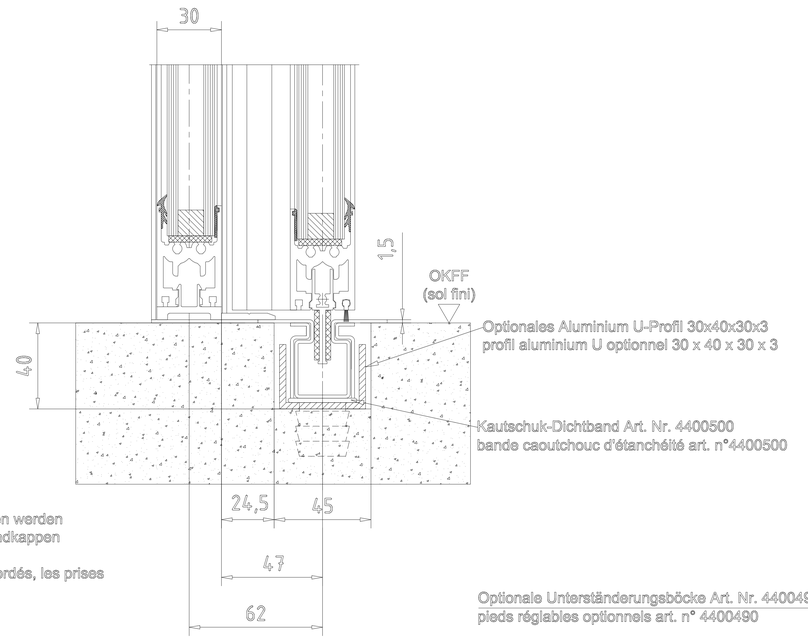

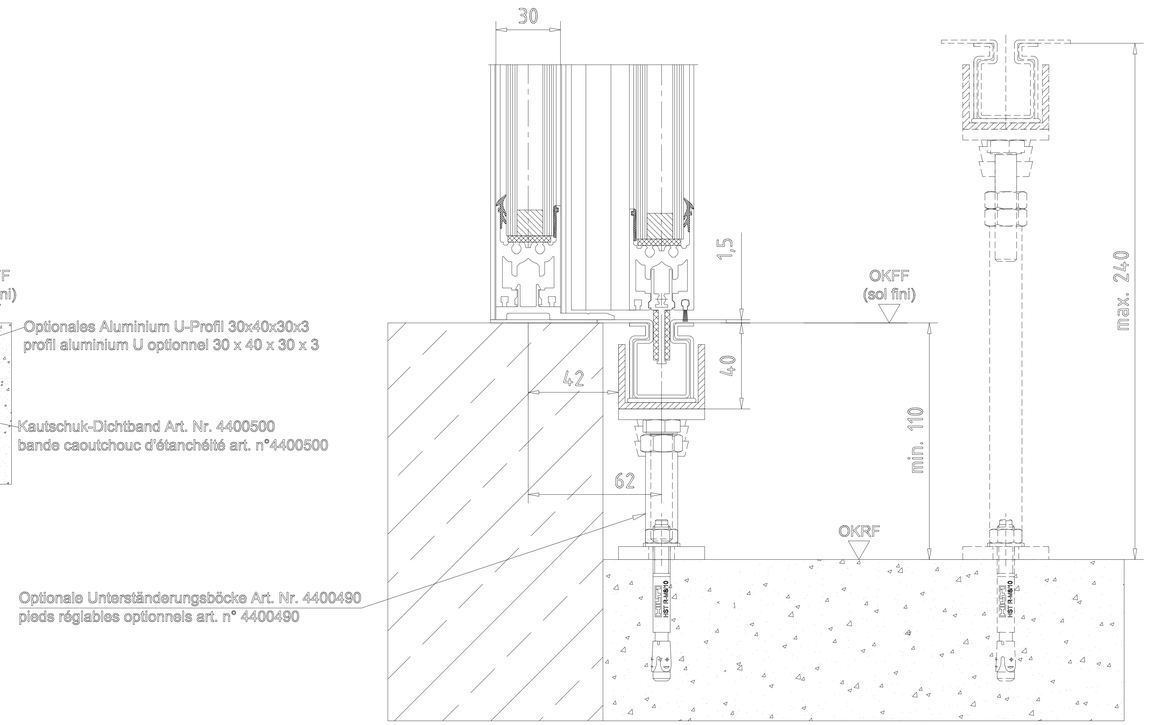

"Weitergabe sowie Vervielfältigung dieser Unterlage, Verwertung und Mitteilung ihres Inhalts nicht gestattet, soweit nicht ausdrücklich zugestanden. Zuwiderhandlungen verpflichten zu Schadenersatz. Alle Rechte für den Fall der Patenterteilung oder Gebrauchsmustereintragung vorbehalten."

3				Datum/Date	Name	Werkstoff/Material	© dormakaba GmbH+Co.KG (DE)
2			Bearb/Drawn	11.2020	Wenzel		Ausgabe/Issue:
1			Gepr./Checked				Format: A0
LN No. 3000000xxxx	Datum/Date	Name	Norm/Stand.				Ersatz/Replacem.:
dormakaba	Maßstab/Scale 1:1	ES PROLINE Schiebetür ST FLEX porte coulissante Flex U-Führung Varianten - ISO Verglasung - mit Seitenteil - Unterflurführung variantes rail de sol encastré - vers isolant - avec partie fixe - rail de sol encastré					Zeichng-Nr/Drawing-Nr: 257602-00-6-60 Var.: Art/Typ: Zust/Cond: Blatt/Sheet: 1 von: 1
							Var.: 00